Первичное кондиционирование воздуха

Подготовка температуры и влажности воздуха в помещениях

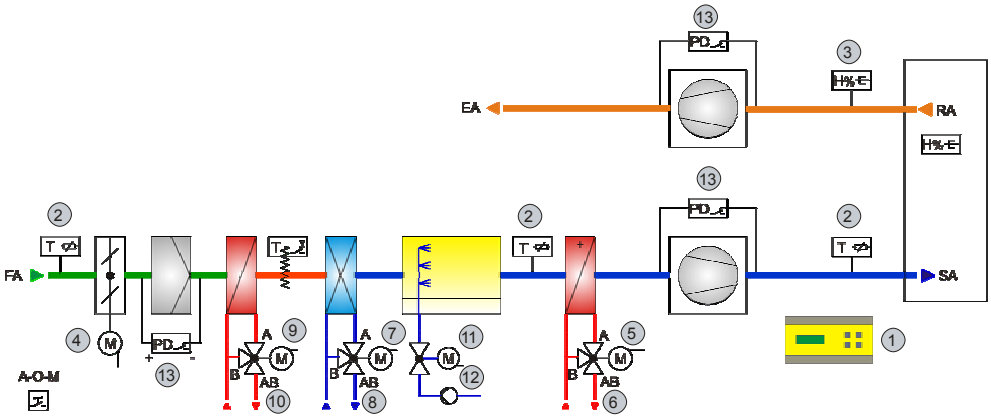

KIT
CL935-4DN

РЕЗИДЕНЦИИ • БОЛЬНИЦЫ • СПОРТИВНЫЕ ЦЕНТРЫ • ФАБРИКИ • УЧРЕЖДЕНИЯ

Описание

- Контроль уставки входной температуры с/без компенсацией по наружной температуре и выходной влажности.
- Альфанумерический дисплей с возможностью быстрого нахождения всех уставок и моментальных значений, а также ошибок в работе системы.
- Дневная и недельная программа.
- Аналоговый выход 0...10 V для управления клапанами и заслонками. Контроль насоса увлажнителя.
- Защита от замерзания и перегрева.
- Постепенный запуск вентилятора.
- Аларм при сбое в работе фильтра и вентилятора.
- Цифровой вход для запуска установки дистанционным управлением.
- Быстрая проверка системных компонентов как клапаны, вентиляторы и приводы заслонок.
- Предварительно конфигурируемый, легко обслуживаемый для пользователя модуль.
- Обмен данными с компьютером с помощью опционального USB устройства.
- Предостережение от ошибок с диаграммами всех элементов интегрировано и документировано.

Список комплектующих

(1) Один цифровой контроллер RDT724F002. Питание 24 V~
(2) Три датчика температуры для входного, увлажнённого и подготовленного воздуха со стержнем 225 мм. EGT347F101/368839
(3) Один погружной преобразователь относительной влажности и температуры EGH110F002
(4) Один 2-х поз. привод с пружинным возвратом ASF122F122. Питание 24 V~
(5) Один аналоговый привод AVM125SF132. SUT технология. Питание 24 V~
(6) Один 3-х ход. муфтовый клапан Ду 20 Kvs = 6.3 m³/h -BUN020F300*
(7) Один аналоговый привод AVM125SF132. SUT технология. Питание 24 V~
(8) Один 3-х ход. муфтовый клапан Ду 50 Kvs = 40 m³/h -BUN050F200*
(9) Один аналоговый привод AVM125SF132. SUT технология. Питание 24 V~
(10) Один 3-х ход. муфтовый клапан Ду 32 Kvs = 16 m³/h -BUN032F300*
(11) Один аналоговый привод AVM234SF132. SUT технология. Питание 24 V~
(12) Один 2-х. ход. Фланцевый клапан Ду15 Kvs = 4 m³/h VUG015F300*
(13) Три презостата для фильтра/вентилятора DDL105F001. Диапазон от 0.5 до 5 mbar. Включая аксессуары.
(14) Один трансформатор 230/24 V~ 2 A.

Опционально

(A) Один датчик комнатной температуры EGT330F101
(B) Один USB аксессуар для коммуникацией с компьютером 0313991001

* For other valve sizes, please enquire

Solutions revised in accordance with the new RTE. (Royal Decree 1027/2007) Reproduction of this document, either in pat of in full, is not permitted.